РПМ23, РППМ24

НЩО.364.028 ТУ

Соединители типов РПМ23 и РППМ24 предназначены для соединения печатных плат, расположенных в взаимно-перпендикулярных плоскостях, для соединения печатных плат с объемными проводами и для объемного монтажа.

Соединители выпускаются с гиперболоидными контактами.

Соединители изготавливаются в двух исполнениях: для объемного монтажа (РПМ23) и для печатного монтажа (РППМ24).

Покрытие контактов — серебро.

ТЕХНИЧЕСКАЯ ХАРАКТЕРИСТИКА

Максимальное рабочее напряжение, В	250
Максимальный рабочий ток, А	2
Сопротивление контактов, мОм	0,0075
Сопротивление изоляции, МОм	5000
Температура, °С	−60÷+155
Количество сочленений-расчленений	10000
Количество контактов	12; 18; 20; 36

The РПМ23 and РППМ24 connectors are designed for connection of printed-circuit boards disposed in mutual perpendicular planes, and to connect the printed-circuit boards with point-to-point wires and for point-to-point wiring.

The connectors are produced with the hyperboloid contacts.

The connectors are made in two versions: for point-to-point wiring (РПМ23) and for printed wiring (РППМ24).

Contact finish – silver.

SPECIFICATIONS

Maximum operating voltage, В	250
Maximum operating current, А	2
Contact resistance, mΩ	0,0075
Insulation resistance, mΩ	5000
Temperature, °С	−60÷+115
Mate-unmate operations number	10000
Contact number	12, 18, 20, 36

Вилка РПМ 23 Plug

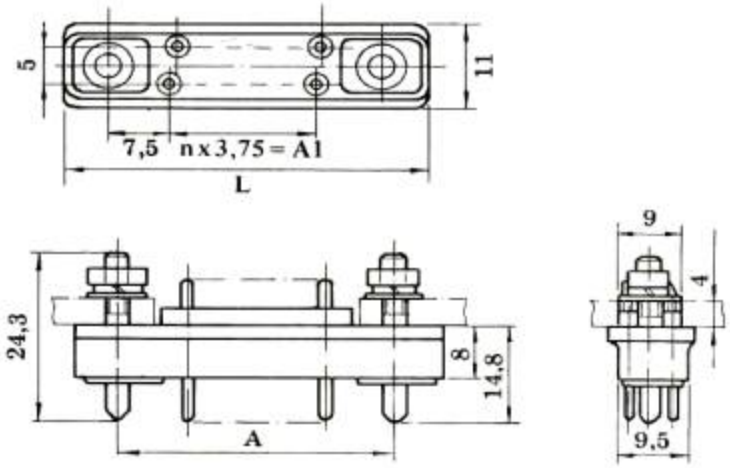

	A	A_1	L
РППМ24-12Ш3В, РПМ23-12Ш5В, РПМ23-12ГШ-5	35	18,75	46
РППМ24-18Ш3В, РПМ23-18Ш5В, РПМ23-18ГШ-5	47,5	30	58,5
РППМ24-32Ш3В, РПМ23-32Ш5В, РПМ23-32ГШ-5	72,5	56,25	83,5
РППМ24-56Ш3В, РПМ23-56Ш5В, РПМ23-56ГШ-5	117,5	101,25	128,5

Вилка РППМ 24 Plug

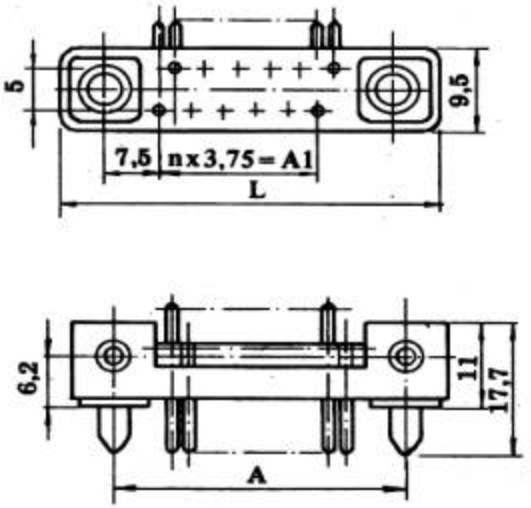

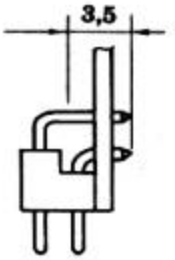

Розетка РППМ 23 Socket

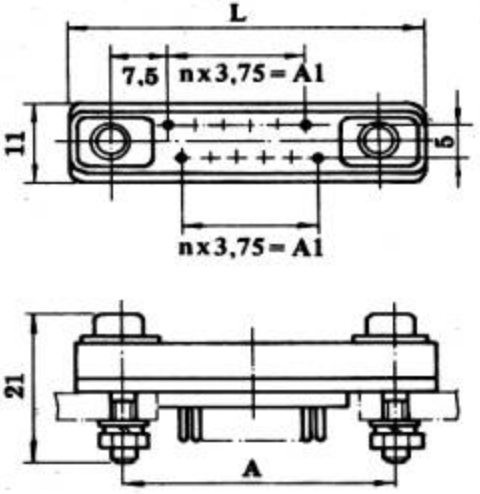

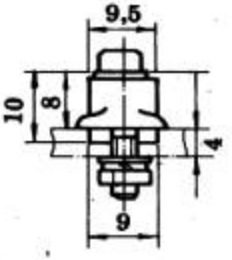

ОТК 7